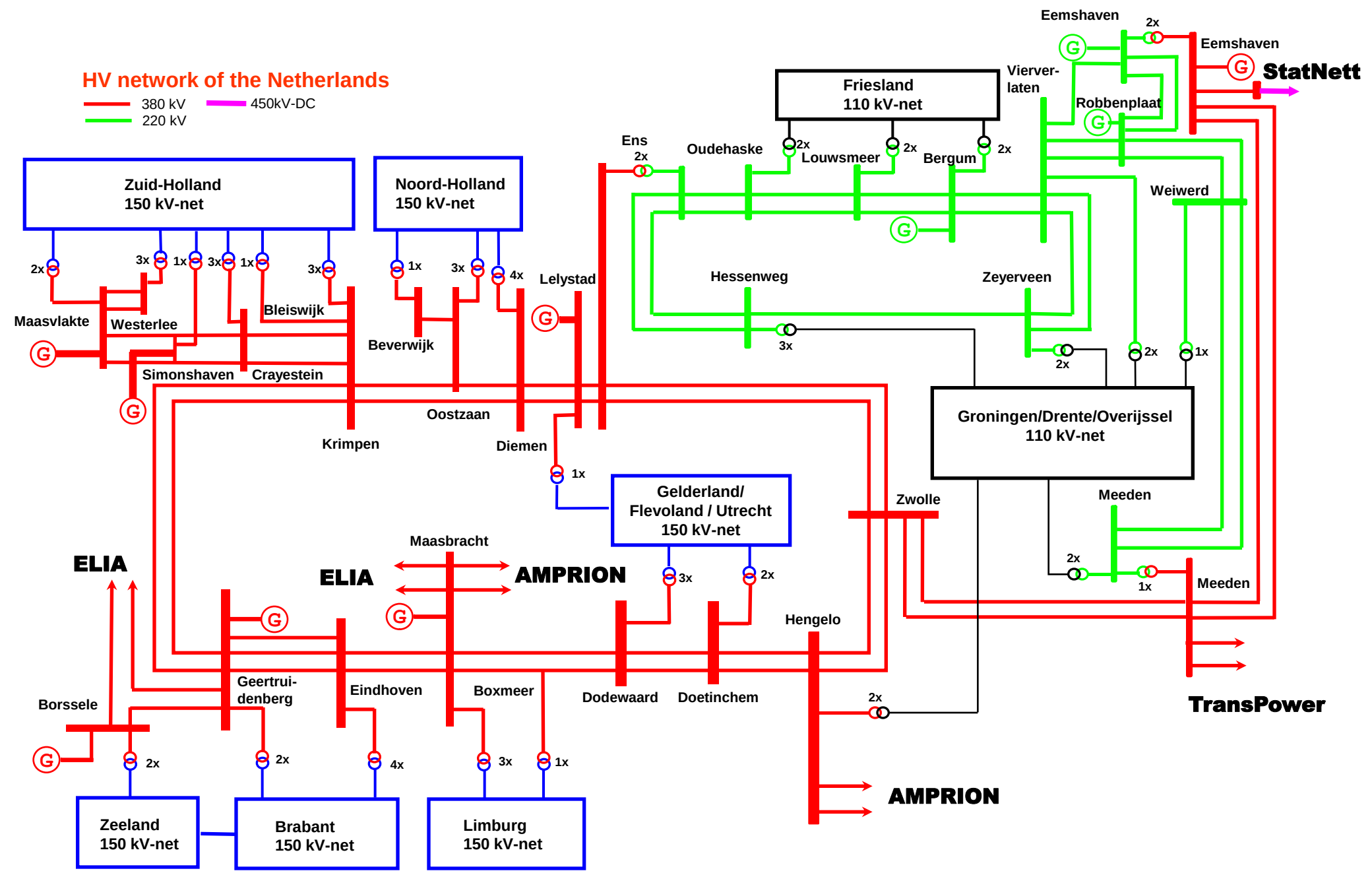
HV network of the Netherlands
380 kV
220 kV
450kV-DC
Zuid-Holland
150 kV-net
Noord-Holland
150 kV-net
Friesland
110 kV-net
Groningen/Drente/Overijssel
110 kV-net
Gelderland/
Flevoland / Utrecht
150 kV-net
Zeeland
150 kV-net
Brabant
150 kV-net
Limburg
150 kV-net
Maasvlakte
Westerlee
Bleiswijk
Beverwijk
Lelystad
Ens
Oudehaske
Louwsmeer
Bergum
Vierver-
laten
Eemshaven
Eemshaven
StatNett
Robbenplaat
Weiwerd
Hessenweg
Zeyerveen
Simonshaven
Crayestein
Krimpen
Oostzaan
Diemen
Zwolle
Meeden
Meeden
Maasbracht
ELIA
ELIA
AMPRION
Hengelo
Borssele
Geertrui-
denberg
Eindhoven
Boxmeer
Dodewaard
Doetinchem
AMPRION
TransPower